Storci
PASTA MACHINERY

ENFRIADORES SERIE RCR

ENFRIADOR ROTATIVO CONTINUO

rev. 0011.2404.84

Enfriador RR-36.4

- **Alta flexibilidad (pasta, arroz carne, verduras, etc.)**
- **Grandes capacidades en pocos espacios**
- **Facilidad de empleo**
- **Facilidad de limpieza**
- **Alta eficiencia energética**

we know pasta

ENFRIADORES SERIE RCR

Se puede utilizar para detener el proceso de cocción y enfriamiento de muchos productos tales como verduras, pasta y arroz. El enfriamiento se efectúa mediante agua helada. El refrigerador está equipado con un sistema de limpieza y recirculación agua (CAR System) que puede operar mientras que el enfriador está en producción.

Enfriador RR-36.4

Arroz

Principales características técnicas:

- Bomba para la introducción de agua fría en el tanque de enfriamiento (enfriador: opcional)
- Sistema de levantamiento de la temperatura de refrigeración
- Tiempo de enfriamiento variable a través de PLC e inversor
- Tapa elevable eléctricamente con sistema de seguridad de bloqueo automático
- Redes internas fácilmente extraíbiles a través de ganchos de liberación rápida (opcional)
- Construcción en acero inoxidable AISI 316 (opcional)

Esquema generado del sistema automático Storci.com el 29/04/2024 04:46:45. La información contenida puede cambiar sin previo aviso. Asegúrese de descargar la última versión.

ENFRIADORES SERIE RCR

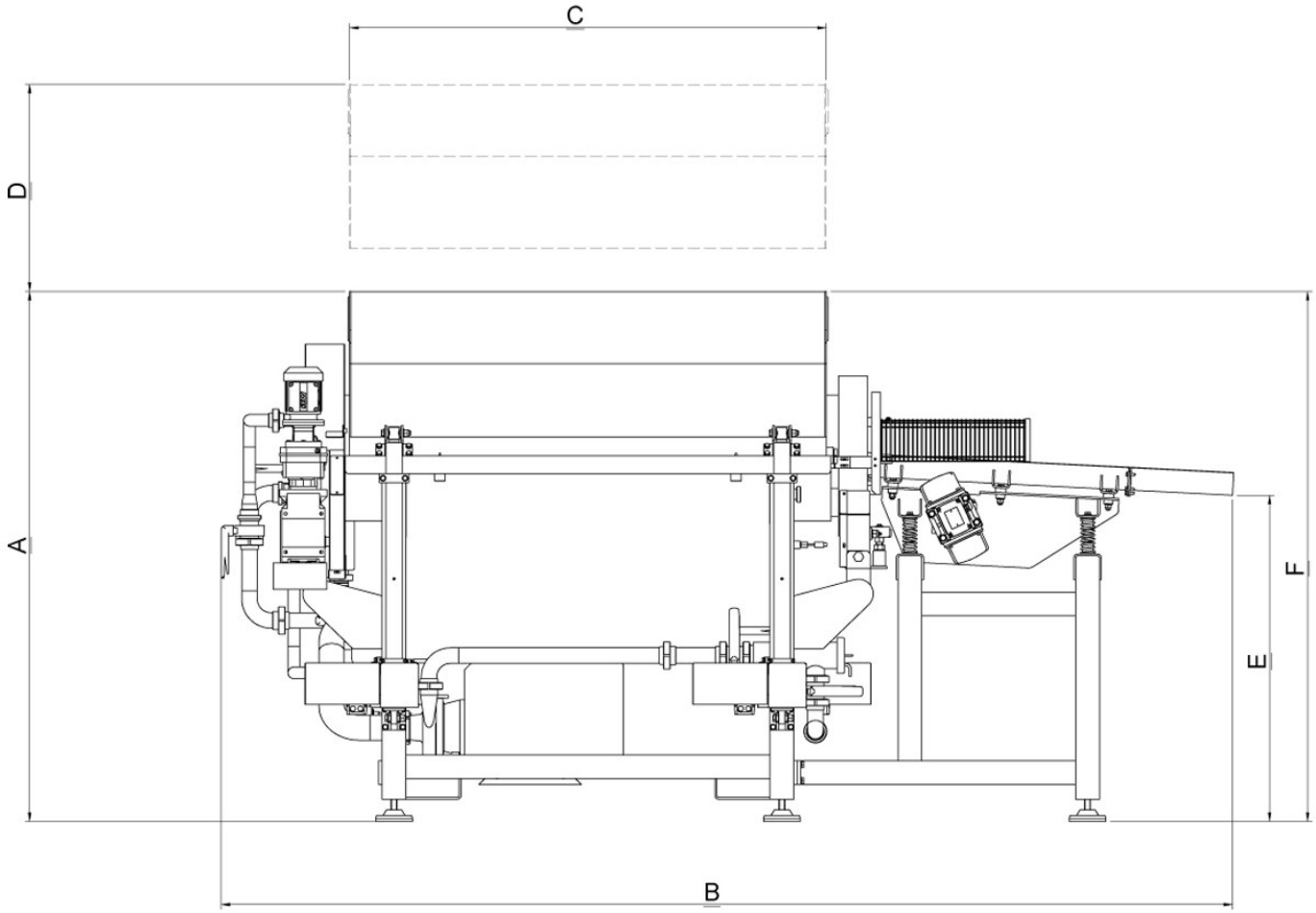

Modèles	Cesta	A	B	C	D	E
RCR 08X12	880x1270	1790	3420	1610	700	1110
RCR 08X18	880x1830	1790	4000	2170	700	1110
RCR 08X24	880x2400	1790	4600	2740	700	1110
RCR 12X12	1220x1270	2000	3920	2300	1000	1350
RCR 12X24	1220x2400	2000	5050	3400	1000	1350
RCR 12X36	1220x3650	2000	6300	4550	1000	1350
RCR 12X48	1220x4870	2000	7550	5800	1000	1350

Dato referido a la entrada de pasta corta (penne/fusilli). Dimensiones y datos técnicos se proporcionan sin compromiso. Storci S.p.A se reserva el derecho a modificarlas sin previo aviso.

facebook.com/storci.spa

youtube.com/user/StorciPastaMachinery

linkedin.com/company/storci-spa

Storci S.p.A.
via Lemignano, 6 - 43044 Collecchio (Parma)
phone: +39 0521 543611 fax: +39 0521 543621
www.storci.com - sales-storci@storci.com

Storci
PASTA MACHINERY